RUBETEK

IP-ВИДЕОКАМЕРА

RV-3425

Технический паспорт

Описание

IP-Видеокамера RV-3425 — это Wi-Fi устройство, работающее в сетях 2.4 ГГц. Камера оснащена датчиками движения и шума, поддерживает функцию двухсторонней аудиосвязи, ночного видения, настройки зоны детекции и записи при фиксации движения. Устройство предоставляет возможность просматривать видеотрансляцию как в мобильном приложении, так и через IP-видеорегистраторы с помощью протокола ONVIF.

Особенности

Матрица CMOS 2 Мп

Запись 24/7

Двухсторонняя аудиосвязь

Режим ночной съёмки

Настраиваемая зона детекции движения

Поддержка microSD до 128 ГБ

Мобильное приложение

Мобильное приложение позволяет управлять вашими устройствами и следить за их работой из любой точки мира.

Загрузите в App Store

Скачайте из RuStore

Приложение для Android

Габариты

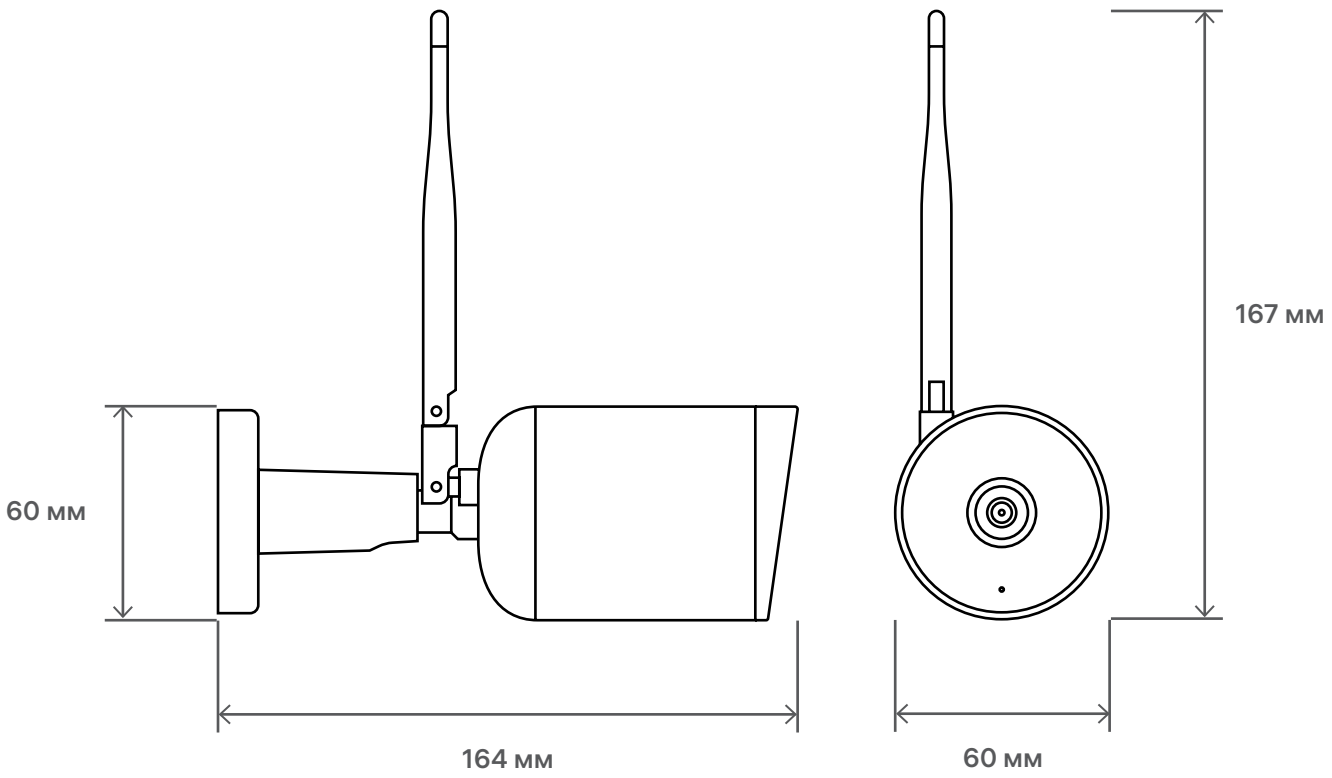

Схема устройства

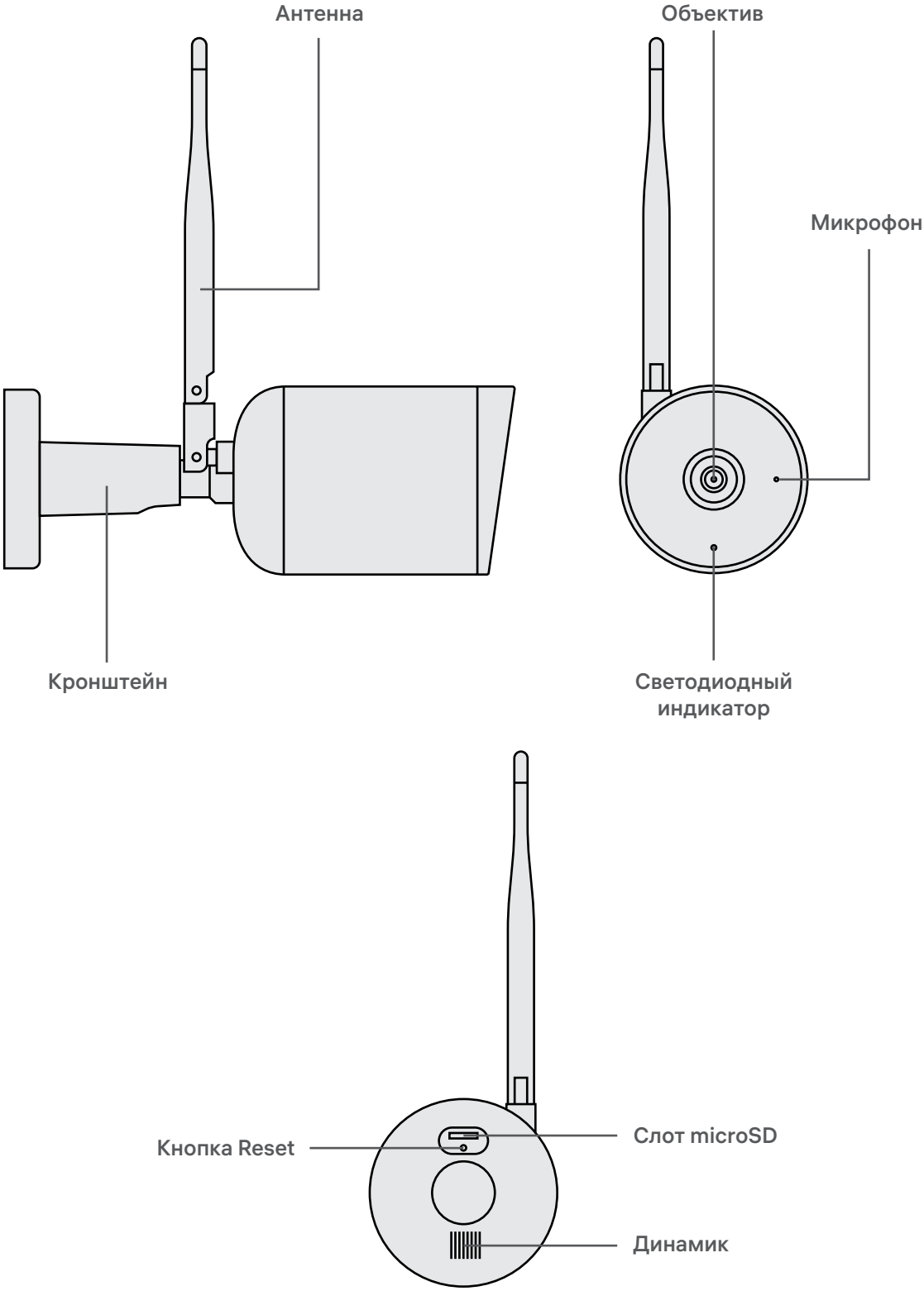

Технические характеристики

Тип подключения	Wi-Fi
Диапазон частот Wi-Fi	2.4 ГГц
Поддержка сетей 5 ГГц	отсутствует
Разрешение	Full HD 1080P (1920×1080) VGA (640×360)
Матрица	1/2.9" 2 Мп CMOS
Объектив	3.0 мм F2.0
Угол обзора (гор./верт./диаг.)	102°/54°/130°
Минимальный уровень освещённости	цвет. 0,1 лк, ч/б 0,01 лк
Дистанция ИК подсветки	10 м
Режим «день/ночь»	авто/цвет./ч/б
Стандарт сжатия видео	H.264
Частота кадров	25 кадров/с
Поддержка протоколов	ONVIF, WebRTC, RTSP
Стандарт сжатия аудио	G.711
Двусторонняя аудиосвязь	есть
Дальность действия микрофона	5 м
Ethernet (наличие разъёма RJ-45)	отсутствует
Поддержка карт памяти	microSD со ск. зап. до 10 Мбит/с и объёмом до 128 ГБ
Питание	DC 12 В, 1 А
Потребляемая мощность	4,5 Вт
Резервное питание	отсутствует
Длина провода	5 м (3,5 м — провод устройства и 1,5 м — провод блока питания)
Степень защиты	IP65
Место установки	на улице
Способ крепления	на горизонтальных и вертикальных поверхностях
Рабочая температура	−20 °C...+50 °C
Рабочая влажность	до 90% без конденсата
Габариты	60×164×167 мм
Вес	290 г

Доступные цвета

Белый

Чёрный

Комплект поставки

IP-Видеокамера RV-3425	1 шт
Блок питания 12 В, 1 А	1 шт
Крепёжный набор	1 шт
Ключ шестигранный	1 шт
Инструкция	1 шт
Гарантийный талон	1 шт

RUBETEK

rubetek.com